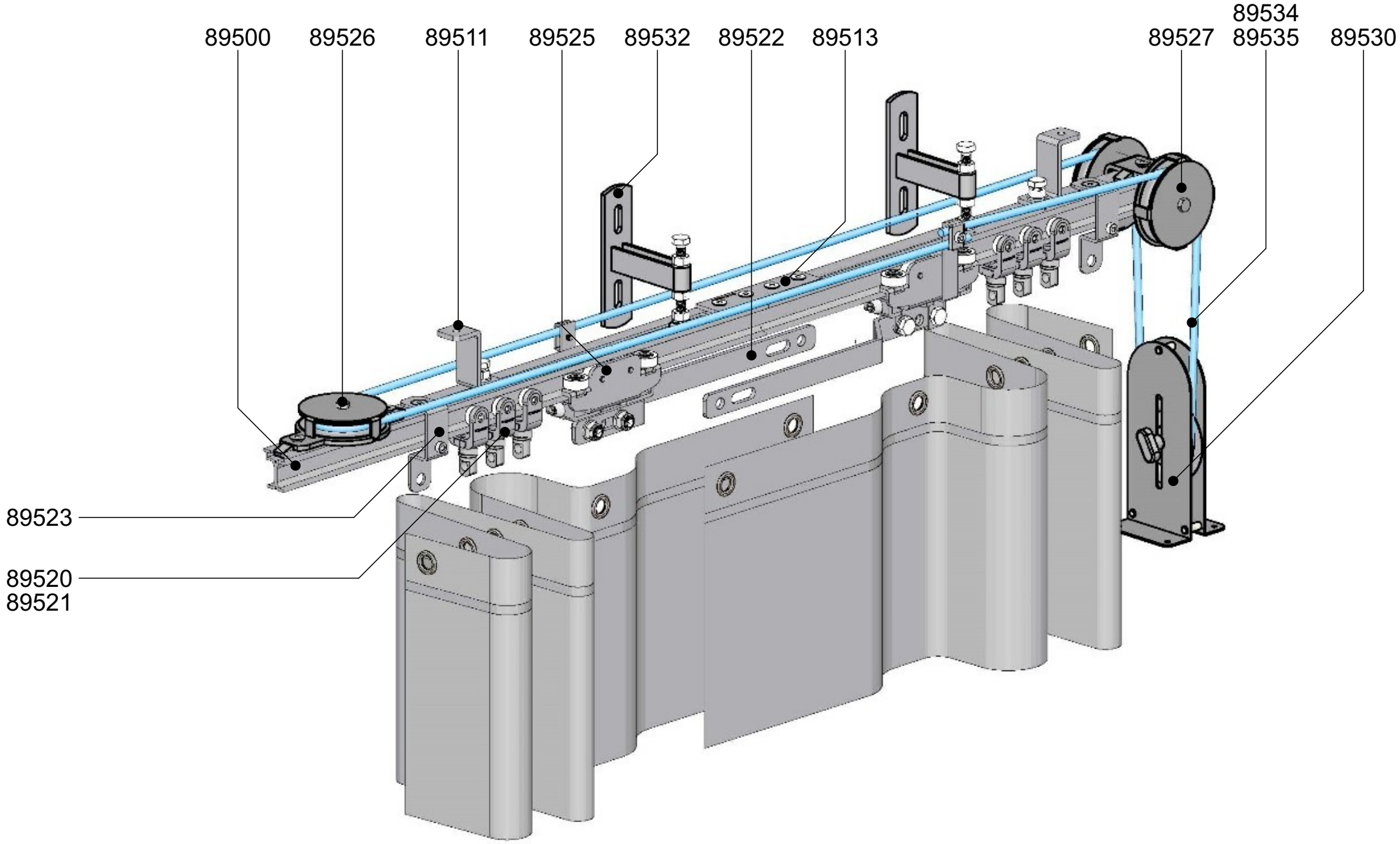
89500
89526
89511
89525
89532
89522
89513
89527
89534
89535
89530
89523
89520
89521

Showtec®